POKRAČOVANIE

NA PRÍPOJKE	OZNAČENIE ŠACHTY	PROFIL v cm	KÓTA POKLOPU a	KÓTA DNA b	c	d	e	H cm	A cm	B cm	C cm	DALŠIE Q60 CEZ 2,45	POKLOP ø 600	PRECHODOVÁ TBS 14-130	PR. SKRUŽ TBS 2-60	ROVNÁ SKR. TBS 7-100	PRSTENEC 95/70
A-4	S_{17}	100	474,75	470,00	–	471,10	–	245	57	150	33	–	1,0	–	1,0	4,0	2,0
A-6	S_{18}	100	495,70	490,74	–	–	–	236	56	150	32	–	1,0	–	1,0	3,0	1,0
A-6	S_{19}	100	498,54	492,14	–	–	–	236	56	150	25	–	1,0	–	1,0	3,0	1,0
A-6	S_{20}	100	496,93	494,55	–	–	–	240	52	150	38	–	1,0	–	1,0	3,0	2,0
A-6	S_{21}	100	498,70	495,34	–	–	–	236	52	180	38	–	1,0	–	1,0	4,0	2,0
A-6	S_{11}	100	498,34	497,34	–	497,44	–	290	52	180	28	–	1,0	–	1,0	4,0	1,0
A-6	S_{22}	100	501,50	498,39	–	–	–	231	53	210	28	–	1,0	–	1,0	5,0	1,0
A-6	S_{23}	100	506,50	504,20	–	–	–	222	52	150	28	–	1,0	–	1,0	3,0	1,0
A-8	S_1	100	500,20	497,51	–	–	–	263	51	180	33	–	1,0	–	1,0	4,0	2,0
A-8	S_2	100	499,15	497,86	–	–	–	203	51	120	33	–	1,0	–	1,0	2,0	2,0
A-8	S_3	100	499,95	497,87	–	–	–	203	50	120	38	–	1,0	–	1,0	2,0	2,0
A-8	S_4	100	500,25	498,05	–	–	–	210	52	120	38	–	1,0	–	1,0	2,0	2,0
A-5	S_5	100	502,85	498,75	–	–	–	212	54	120	33	–	1,0	–	1,0	2,0	2,0
A-7	S_6	100	501,85	499,57	–	–	–	229	50	150	28	–	1,0	–	1,0	3,0	1,0
A-8	S_7	100	502,10	500,48	–	–	–	259	52	150	28	–	1,0	–	1,0	3,0	1,0
A-7	S_1	100	474,80	472,43	–	–	–	231	53	150	28	–	1,0	–	1,0	3,0	1,0
A-7	S_2	100	475,38	473,92	–	–	473,92	237	59	150	28	–	1,0	–	1,0	3,0	1,0
A-7	S_3	100	475,75	473,32	–	–	–	243	55	150	38	–	1,0	–	1,0	3,0	2,0
A-7	S_4	100	476,70	473,70	–	–	473,80	300	52	210	35	–	1,0	–	1,0	5,0	2,0
A-7a	S_6	100	486,05	485,78	–	–	–	230	52	150	28	–	1,0	–	1,0	3,0	2,0
A-7a	S_7	100	490,65	488,25	–	–	–	240	52	150	38	–	1,0	–	1,0	3,0	2,0
A-7a	S_8	100	486,01	483,71	–	–	–	230	52	150	28	–	1,0	–	1,0	3,0	1,0
A-8	S_1	100	475,60	472,65	–	–	–	235	57	210	28	–	1,0	–	1,0	5,0	1,0
A-8	S_2	100	476,85	474,11	–	–	–	252	54	150	1,0	–	1,0	–	1,0	3,0	3,0
A-8	S_3	100	476,70	474,23	–	–	–	247	53	150	38	–	1,0	–	1,0	3,0	2,0
A-8	S_4	100	477,35	475,05	–	–	–	250	52	150	28	–	1,0	–	1,0	3,0	1,0
A-8	S_5	100	478,40	475,88	–	–	–	251	53	150	43	–	1,0	–	1,0	3,0	3,0
A-8	S_6	100	478,80	477,50	–	–	–	230	52	150	28	–	1,0	–	1,0	3,0	1,0
A-8	S_7	100	480,60	478,33	–	–	–	247	53	120	48	–	1,0	–	1,0	2,0	3,0
A-8	S_8	100	481,20	479,10	–	–	–	210	52	120	38	–	1,0	–	1,0	2,0	2,0
A-8	S_9	100	481,80	479,52	–	–	–	228	50	150	28	–	1,0	–	1,0	3,0	1,0
A-8	S_{10}	100	482,50	480,20	–	–	–	230	52	150	28	–	1,0	–	1,0	3,0	1,0
A-8	S_{11}	100	483,70	481,02	–	–	–	268	50	180	38	–	1,0	–	1,0	4,0	2,0
A-8	S_{12}	100	485,40	482,75	–	–	–	265	57	180	28	–	1,0	–	1,0	4,0	1,0
A-8	S_{13}	100	486,25	483,95	–	–	–	230	52	150	28	–	1,0	–	1,0	3,0	1,0
SPOLU:												–	35	–	35	111	55

REVÍZNA ŠACHTA NA POTRUBÍ Ms 20-60cm

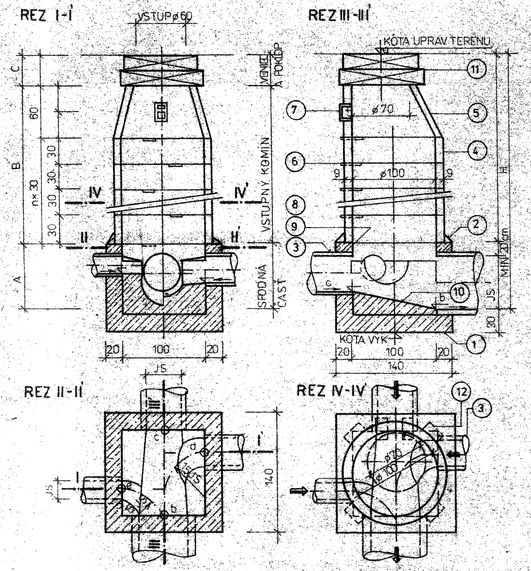

LEGENDA:

OZN	POPIS
1	PROSTÝ BETÓN TR 1-ZN 135
2	CEMENTOVÁ MALTA 100 ČSN 731301
3	KAMENIN ALEBO ŽEL. BET. RÚRA - VIĎ POZN
4	BET. SKRUŽ. ROVNÁ TBS 7-100 ON 72 3121
5	BET. SKRUŽ. PRECH. TBS 2-60 ON 72 31 21
6	VIDLICOVÉ STUPADLO DO ŠACHIET. ČSN 13 63 51
7	KAPSOVÉ STUPADLO DO ŠACHIET. ČSN 13 63 51
8	VYSPRAVENIE A ZATRETIE CEM. MALTOU
9	2x NATER (ELÚAT KG ALEBO SYNTALEX)
10	BETÓN Z ČADIČOVEJ ALEBO ŽULOVEJ DRTE
11	POKLOP A VROVNENIEC - VIĎ OSOBITNÝ VÝKRES
12	KANALIZAČNÁ TEHLA ČKA

POZNÁMKA:

ŽEL. BET. RÚRY TZR ON 72 3151
KAMENINOVÉ RÚRY ČSN 72 5110
BETÓN Z ČADIČOVEJ ALEBO ŽULOVEJ DRTE
1 OBJEMOVÝ DIEL CEMENTU
1 OBJEMOVÉ DIELY ČADIČOVEJ ALEBO ŽULOVEJ DRTI - ZRNO DO 1cm
ŠACHTA PLATÍ PRE JS 20-60cm

DETAIL VSTUPNÉHO POKLOPU NA PRECHODOVEJ DOSKE
ZVISLÝ REZ M 1:20

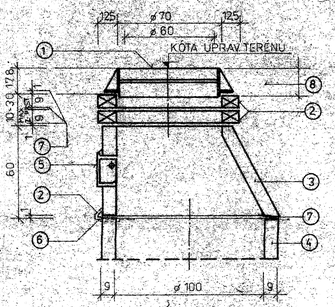

LEGENDA

OZNA	POPIS	MNOŽ
1	POKLOP NA VSTUP ŠACHTU ČSN 13 63 15	KS 1
2	PREDVÝROB. ŽEL. BET. PRSTENEC 95/70	KS 2
4	BET. SKRUŽ. ROVNÁ TBS 7-100 ON 72 31 21	KS 1
3	BET. SKRUŽ. PRECHOD. TBS 2-60 ON 72 31 21	KS 1
5	KAPSOVÉ STUPADLO DO ŠACHIET. ČSN 13 63 51	KS 7
6	VIDLIC. STUPADLO DO ŠACHIET. ČSN 13 63 51	
7	CEMENT. MALTA 100 ČSN 73 13 31	
8	ZLOŽ. VRSTIEV - VIĎ PROJEKT. TER. ÚPRAVY	

POZNÁMKA:

POKLOP SMERNÁ VÁHA 173kg. SKUŠ. ZAŤAŽENIE 20 TON
ŽEL. BET. PRSTENEC - CELKOVÁ VÁHA 80kg/kus

POUŽITÁ TYPOVÁ ŠACHTA HDP Č. 1245-2025/21

Obvodný úrad životného prostredia v Prešove
VODOHOSPODÁRSKE POVOLENIE VYDANÉ
pod číslom: 2715/4/1/2/2/0.26
v Prešove dňa: 5.9.1995
Platnosť do: 30.6.

VYROVNÁVACÍ PRSTENEC 95/70 M 1:20

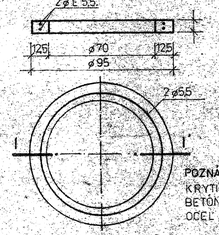

VÝPIS MATERIÁLU

MATERIÁL		MNOŽ/S
BETÓN	kg	78,95
OCEĽ	kg	1,05
CELKOVÁ VÁHA	kg	80

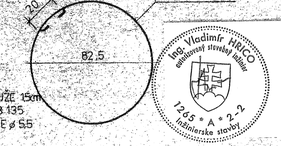

POZNÁMKA:
KRYTIE VÝSTUŽE 15cm
BETÓN TR 1-B 135
OCEĽ 10 216 E ø 55

Ing. Vladimír HRICO
stáleprávny znalec pre stavby
1245 * A * 2-2
Pozemné stavby

6

ING. HRICO	ING. HRICO	ING. HRICO	Ing. Vladimír HRICO TZB-INŽINIERSKY Sinianska 24, 080 01 PREŠOV IČO 14276011
VYP.	VYPRACOVAL	KONTROLOVAL	
VEDÚCI ÚTVARU	HLAVNÝ INŽINIER		
NITRA Z. KANALIZÁCIA + ČOV			12/1992
OBOJDELNÁ KANALIZÁCIA - II. ETAPA			P.S.
STP.			3A4
			08.1993
REVÍZNE KANALIZAČNÉ ŠACHTY Č. 2		M 1:20	22